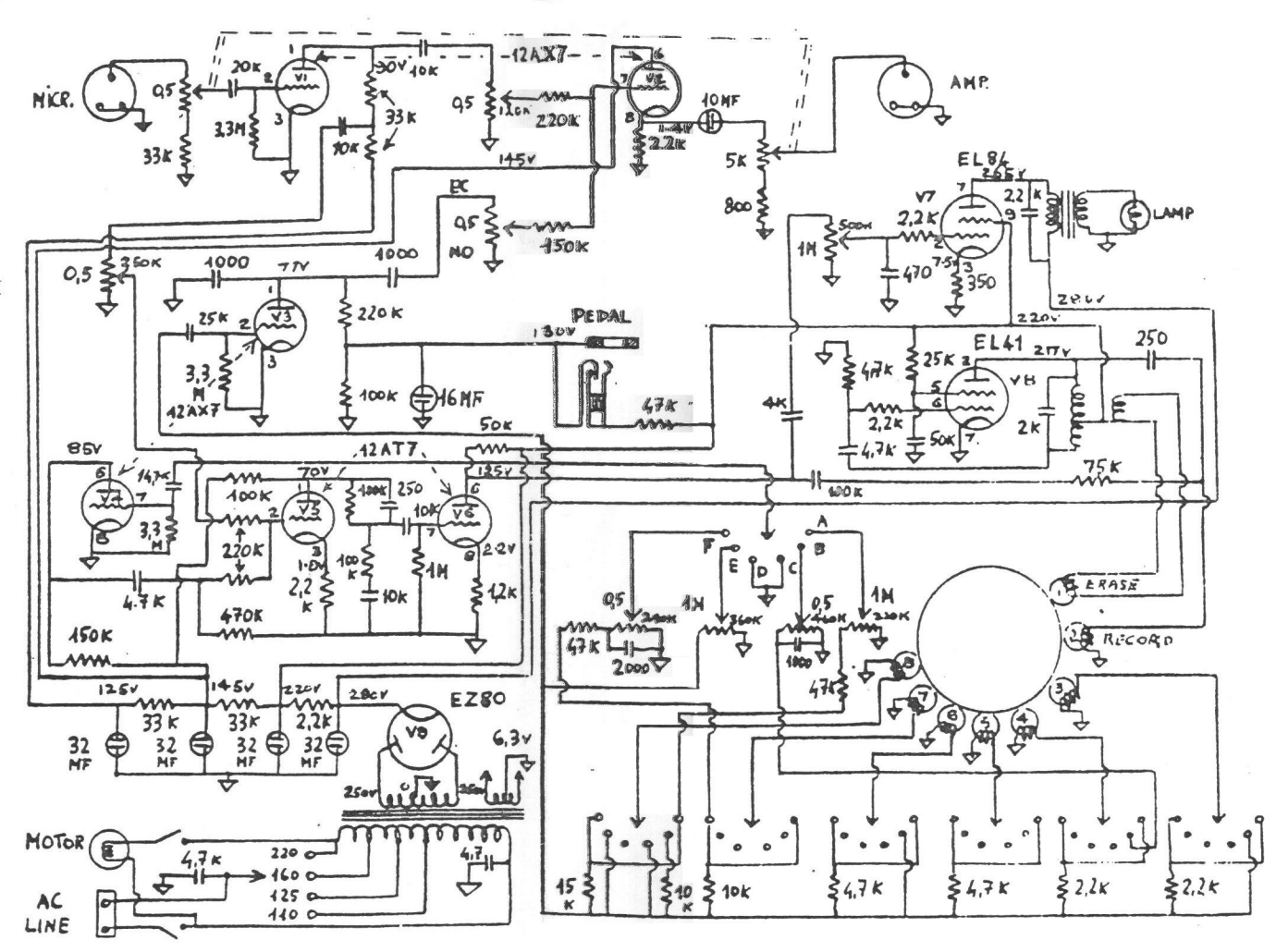
MIKR.
AMP.
12AX7
V1
V2
V3
V4
V5
V6
V7
V8
EL84
EL41
EZ80
12AT7
42AX7
PEDAL
LAMP
MOTOR
AC LINE
ERASE
RECORD
EC
NO
220
160
125
110